ROSS- ЦОКОЛЬНЫЙ ДЕФЛЕКТОР

HEALTHY BUILDING
HEALTHY LIVING

Ross-цокольный дефлектор

Назначение

Ross-цокольный дефлектор – новое решение. Ross - дефлектор применим для естественной или в системе принудительной вентиляции цоколя здания. Ross применяется также для притока свежего воздуха в расположенную в подвале дома баню, для поддува воздуха в камин или в качестве приточной трубы расположенного в подвале дома рекуператора.
Ross- цокольный дефлектор применим для подвальной вентиляции любых строений. Уникальность конструкции дефлектора позволяет воздуху свободно проходить по трубе, без образования воздушных пробок.
Конструкция дефлектора препятствует попаданию в подвал снега, мусора и мелких животных. Длина трубы дефлектора легко регулируется: можно нарастить дополнительными отрезками трубы или отпилить до нужной высоты.

Сырье

ROSS-ДЕФЛЕКТОР ИЗГОТОВЛЕН ИЗ ПОЛИПРОПИЛЕНА (PP) . РАБОЧАЯ ТЕМПЕРАТУРА –30 °C - +80 °C КРАТКОВРЕМЕННОЕ ВОЗДЕЙСТВИЕ –40 °C - +120 °C.

Монтаж

Монтаж дефлектора прост. Комплект поставки содержит монтажный набор и инструкцию.

1. Спилить трубу дефлектора до нужной высоты (если необходимо).
2. Собрать части трубы и закрепить их между собой шурупами.
3. Закрепить к стене крепления из комплекта. Проверить уровнем вертикальность установки.
4. Вставить нижнюю часть трубы в отверстие цоколя и закрепить дефлектор к стене креплениями.
5. Загерметизировать примыкание дефлектора к цоколю и зашлифовать цокольной шпатлевкой.

Комплект поставки:

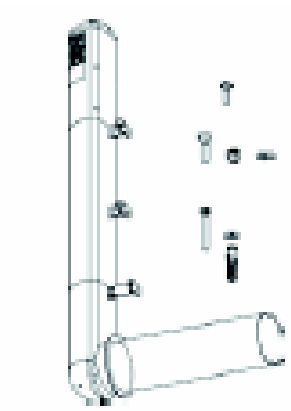

колпак
труба дефлектора
крепления
переходное колено
инструкция

Общее

Ross-цокольный дефлектор поставляется двух размеров, с диаметром горизонтальной части 125 мм и 160 мм. Выбирают дефлектор по пропускной способности трубы. Дефлектор устанавливается в отверстие соответсвующего диаметра: 125 и 160 мм. Ross-дефлектор поставляется 6 цветов, позволяющих подобрать под цвет цоколя или облицовки здания.

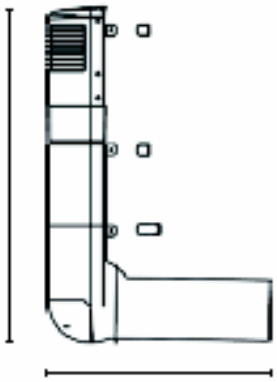

СПЕЦИФИКАЦИЯ

Ross- дефлектор ø 125 мм	Цена, евро	Код изделия	LVI- код
Ø 125 ММ СВЕТЛО-СЕРЫЙ / комплект	32,00 €	790311	7814601
Ø 125 ММ ЧЕРНЫЙ / комплект	32,00 €	790312	7814602
Ø 125 ММ СЕРЫЙ / комплект	32,00 €	790317	7814607
Ø 125 ММ КРАСНЫЙ/ комплект	32,00 €	790318	7814608
Ø 125 ММ МАЛЯРНЫЙ БЕЛЫЙ/ комплект	32,00 €	790320	7814610
Ø 125 ММ БЕЖЕВЫЙ/ комплект	32,00 €	790321	7814611
УДЛИНИТЕЛЬ ROSS-ДЕФЛЕКТОРА 125 ММ			
Ø 125/450 ММ УДЛИНИТЕЛЬ СВЕТЛО-СЕРЫЙ	14,00 €	790411	7814621
Ø 125/450 ММ УДЛИНИТЕЛЬ ЧЕРНЫЙ	14,00 €	790412	7814622
Ø 125/450 ММ УДЛИНИТЕЛЬ СЕРЫЙ	14,00 €	790417	7814627
Ø 125/450 ММ УДЛИНИТЕЛЬ КРАСНЫЙ	14,00 €	790418	7814628
Ø 125/450 ММ УДЛИНИТЕЛЬ МАЛЯРНЫЙ БЕЛЫЙ	14,00 €	790420	7814630
Ø 125/450 ММ УДЛИНИТЕЛЬ БЕЖЕВЫЙ	14,00 €	790421	7814631

Ross- дефлектор ø 160 mm	Цена, евро	Код изделия	LVI- код
Ø 160 ММ СВЕТЛО-СЕРЫЙ / комплект	44,00 €	790361	7814651
Ø 160 ММ ЧЕРНЫЙ / комплект	44,00 €	790362	7814652
Ø 160 ММ СЕРЫЙ / комплект	44,00 €	790367	7814657
Ø 160 ММ КРАСНЫЙ/ комплект	44,00 €	790368	7814658
Ø 160 ММ МАЛЯРНЫЙ БЕЛЫЙ/ комплект	44,00 €	790370	7814660
Ø 160 ММ БЕЖЕВЫЙ/ комплект	44,00 €	790371	7814661
УДЛИНИТЕЛЬ ROSS-ДЕФЛЕКТОРА 160 ММ			
Ø 160/450 ММ УДЛИНИТЕЛЬ СВЕТЛО-СЕРЫЙ	17,50 €	790461	7814671
Ø 160/450 ММ УДЛИНИТЕЛЬ ЧЕРНЫЙ	17,50 €	790462	7814672
Ø 160/450 ММ УДЛИНИТЕЛЬ СЕРЫЙ	17,50 €	790467	7814677
Ø 160/450 ММ УДЛИНИТЕЛЬ КРАСНЫЙ	17,50 €	790468	7814678
Ø 160/450 ММ УДЛИНИТЕЛЬ МАЛЯРНЫЙ БЕЛЫЙ	17,50 €	790470	7814680
Ø 160/450 ММ УДЛИНИТЕЛЬ БЕЖЕВЫЙ	17,50 €	790471	7814681

Стандартные цвета

VILPE- цвет	Цвет
Светло-серый	RR21
Черный	RR33
Серый	RR23
Красный	RR28/29
Малярный белый	
Бежевый	RR30

ПРИМЕНЕНИЕ

Вентилируемый цоколь здания- традиционный и надежный способ избежать сырости и проникновения почвенного газа радона в помещения. Дефлектор Ross- это современное решение вентиляции цоколя.

Высота дефлектора может наращиваться или уменьшаться по желанию. Колпак дефлектора может одеваться непосредственно на переходное колено.

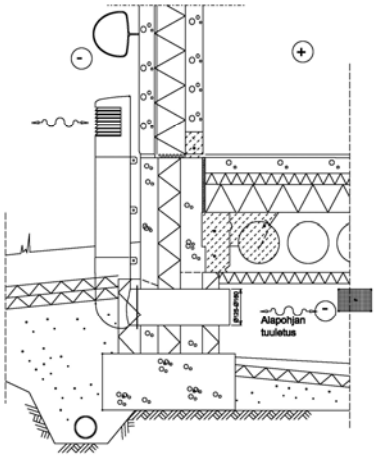

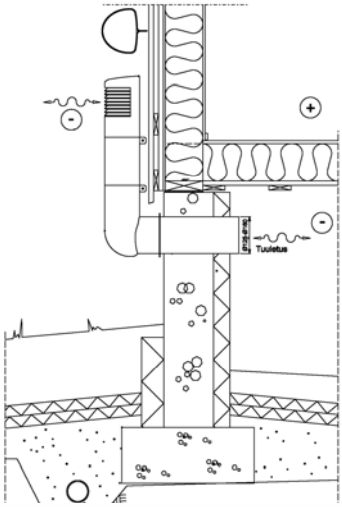

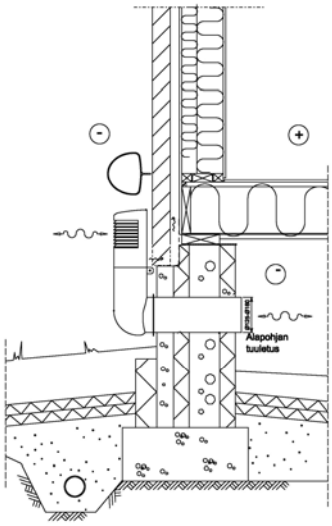

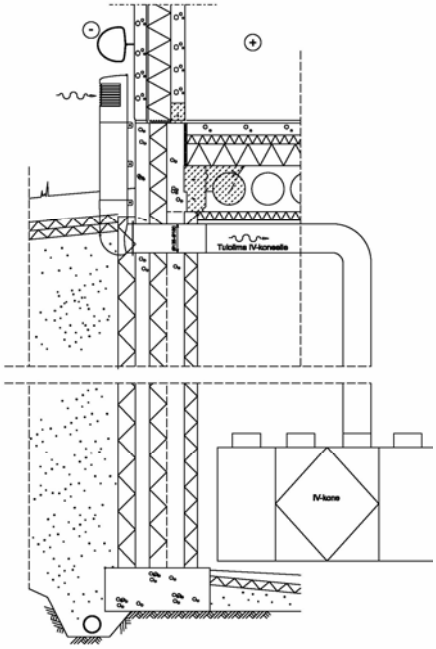

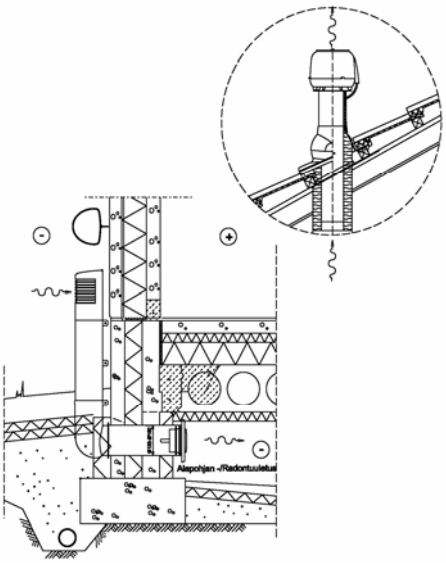

1. Размеры Ross- дефлектора

Ross-дефлектор ø 125 мм

- Объем вертикальной трубы соответствует объему трубы с диаметром 125 мм.
- отверстие: 100 см^2
- диаметр горизонтальной части трубы ø 125 мм
- внутренний диаметр ø 125,2 мм
- внешний диаметр ø 132,2 мм

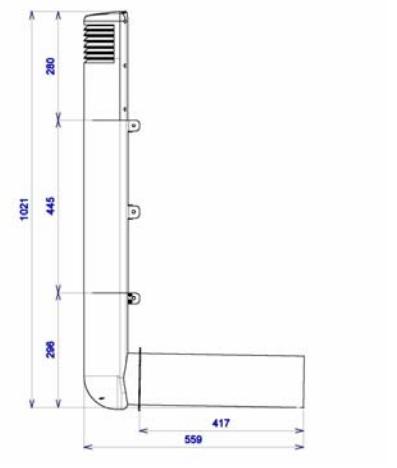

Максимальный принудительный приток 40 дм^3/сек. (при потерях давления 61 Па) и принудительная вытяжка 45 дм^3/сек. (при потреях давления 62 Па).

Ross- дефлектор ø 160 мм

- Объем вертикальной трубы соответствует объему трубы с диаметром 160 мм
- отверстие: 200 см^2
- диаметр горизонтальной части трубы ø 160 мм
- внутренний диаметр ø 160,2 мм
- внешний диаметр ø 168,2 мм

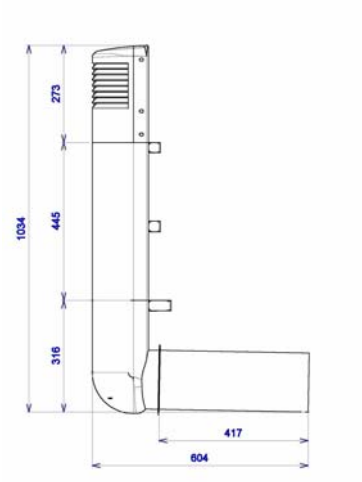

Максимальный принудительный приток 80 дм^3/сек. (при потерях давления 65 Па) и принудительная вытяжка 90 дм^3/сек. (при потерях давления 61 Па).

Свод строительных норм С2

С2 3.2.1.4
Цокольное пространство вентилируют с помощью отверстий или вентиляционных труб, выводимых у цоколя или на крышу здания. Вентиляция может быть естественной или принудительной. В цокольном пространстве не допускается образование закрытых невентилируемых зон, отделенных балками или перегородками.

С2 3.2.1.5
Площадь вентиляционных отверстий в цоколе должна быть не менее 0,4 % от площади цокольного пространства. Под площадью вентиляционного отверстия понимают свободную для прохождения воздуха площадь защитной решетки или сетки. Для полной вентиляции цокольного пространства дефлекторы распределяют равномерно по периметру цоколя с учетом его конструктивных особенностей. Нижний край отверстия должен быть на высоте не менее 150 мм от поверхности земли, желательно выше. Закрытые зоны внутри цокольного пространства должны иметь отверстия в перегородках в проветриваемую зону. Площадь такого отверстия должна быть в 2 раза больше площади отверстия в цоколе.

2. Теплоизоляция Ross- дефлектора

Вертикальную трубу Ross-дефлектора не теплоизолируют за исключением возможных мест прохода через стену. Горизонтальные участки трубы изолируют для предотвращения конденсата и теплопотерь, а также в соответсвии с противопожарными требованиями к зданиям.

ВЫБОР ROSS- ДЕФЛЕКТОРА

3. Естественная вентиляция цокольного пространства (пример расчета)

Объем цокольного пространства A x h = V	Количество Ross 160 (потери давления 5 Па)
50 м^2 x 0,8 м = 40 м^3	4 шт.
100 м^2 x 0,8 м = 80 м^3	6 шт.
150 м^2 x 0,8 м = 120 м^3	8 шт.
200 м^2 x 0,8 м = 160 м^3	10 шт.

4. Расчетные значения воздушного потока и потери давления для дефлеторов Ross 125- и Ross 160

Приток (пониженное давление в канале) Ross 125		Вытяжка (повышенное давление в канале) Ross125	
дм^3/сек	Па-	дм^3/сек	Па+
10	4,2	10	3,4
20	15,3	20	12,6
30	34,5	30	28,5
40	61,3	40	51,5
50	96	50	80
60	138	60	116
70	188	70	158

Рекомендация для естественной вытяжки
10 Па = 16 дм^3/сек/дефлектор

Рекомендация для естественной вытяжки
10 Па = 18 дм^3/сек/дефлектор

Приток (пониженное давление в канале) Ross 160		Вытяжка (повышенное давление в канале) Ross160	
дм^3/сек	Па-	дм^3/сек	Па+
20	4,2	20	3,3
30	8,7	30	7
40	15,2	40	11,7
50	25	50	18,7
60	36	60	27
70	49	70	37
80	65	80	48
90	81	90	61
100	102	100	77
110	122	110	92
120	145	120	110

Рекомендация для естественной вытяжки
10 Па = 32 дм^3/сек/дефлектор
5 Па = 22 дм^3/сек/дефлектор

Рекомендация для естественной вытяжки
10 Па = 37 дм^3/сек/дефлектор
5 Па = 24 дм^3/сек/дефлектор